ER100-3500-DW-00T0.1

设备面安装尺寸

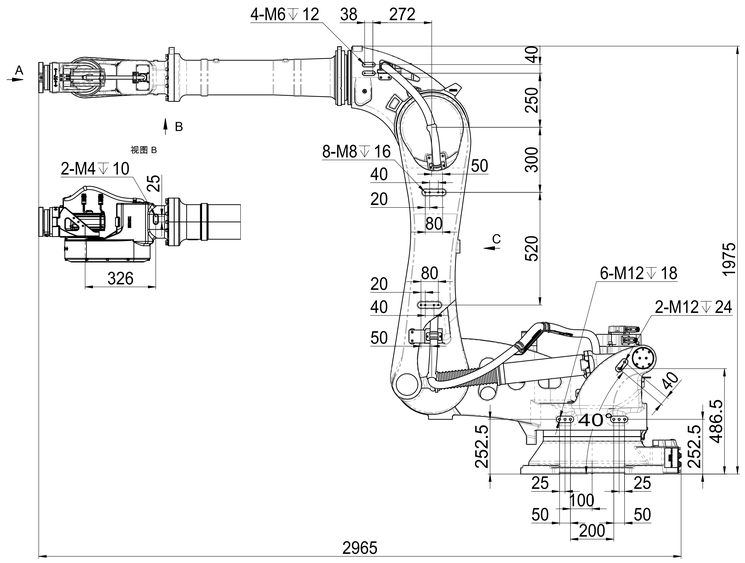

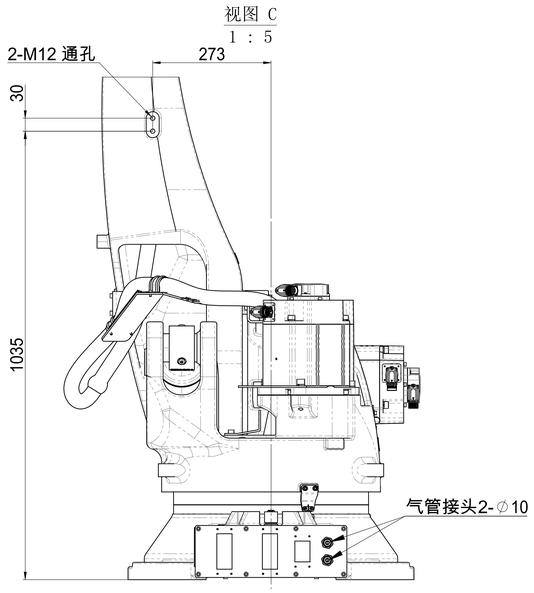

视图比例1:5

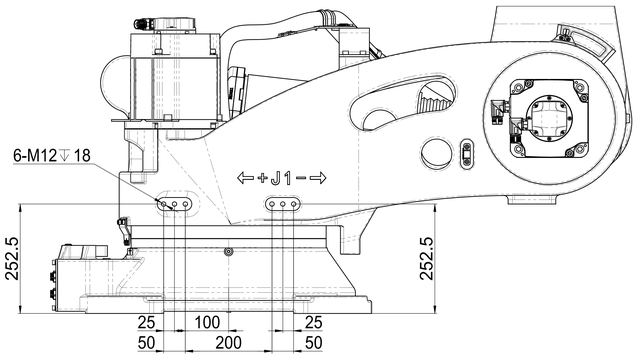

动作范围图

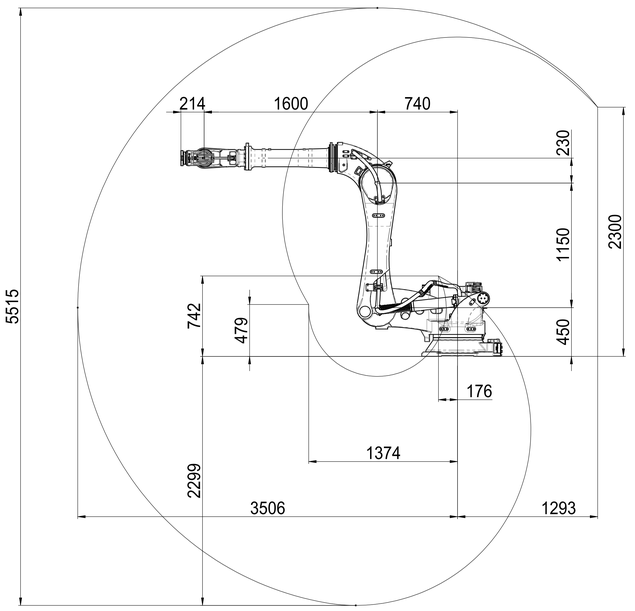

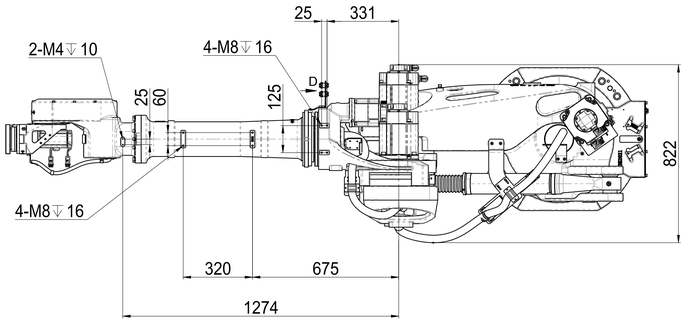

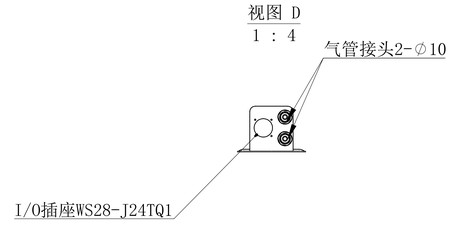

末端法兰安装接口

视图比例1:2

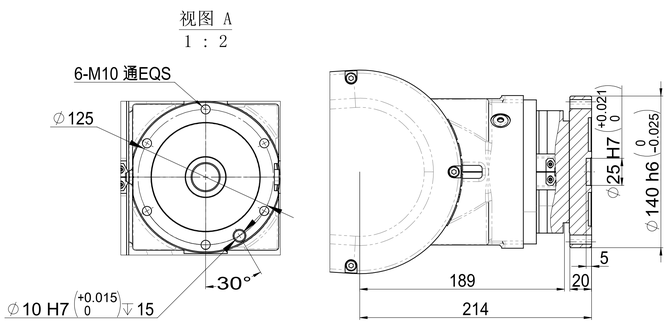

底座安装接口

视图比例1:4

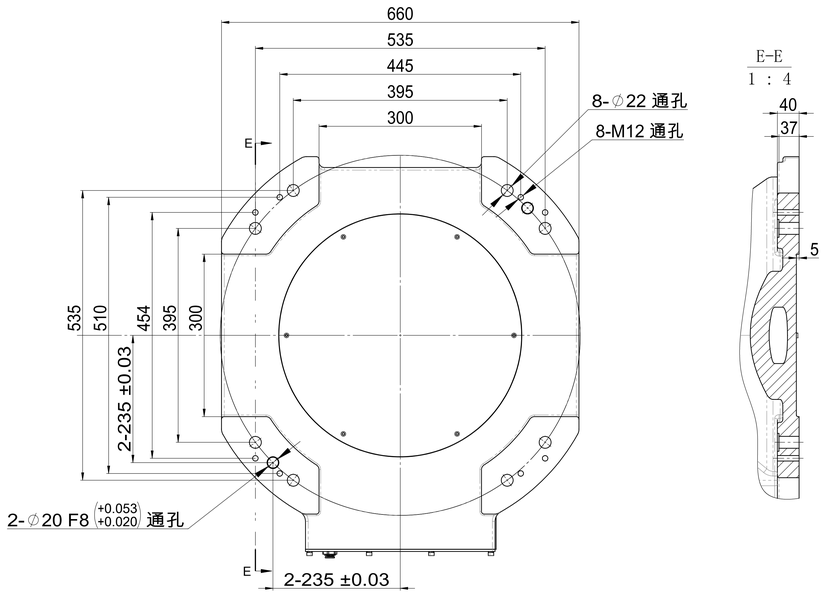

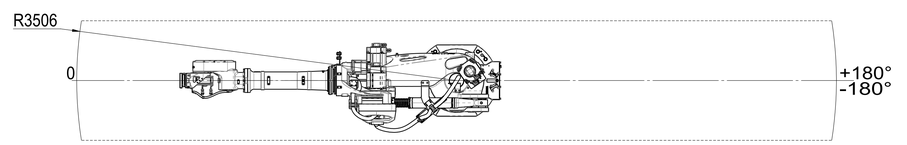

借用件登记
描图
校描
旧底图总号
签字
日期

图幅	比例	南京埃斯顿机器人工程有限公司
A0	1:10	运动空间包络图
共 1 页	第 1 页	ER100-3500-DW-00T0.1